MVP-4

Difusores Módulos de Ventilación

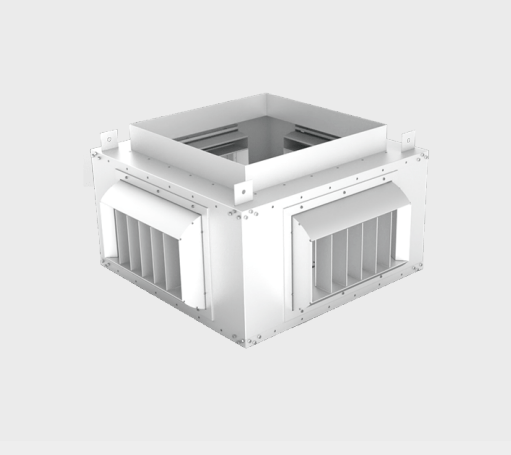

Los Módulos de Ventilación MVP-4 están diseñados para sistemas que requieren distribuir un alto volumen de aire de inyección desde un solo punto a través de tiros largos y bien dirigidos en instalaciones regularmente expuestas y de alturas considerables, tales como Centros Comerciales, Supermercados, Centros Deportivos, Almacenes, etc. Los módulos MVP-4 están fabricados en acero con refuerzos interiores y pueden manejar flujos desde 4,000 hasta 7,500 CFM a través de 4 salidas con difusores RFI fabricados en aluminio extruido. La eficiente distribución del aire a través de cada salida se logra gracias al diseño del deflector interior. Los difusores RFI incorporados, se pueden ajustar 30° hacia arriba o hacia abajo desde su posición central, de igual forma las aletas se pueden ajustar de manera individual. Los módulos de Ventilación MVP-4 pueden solicitarse con o sin aislamiento de 1" para disminuir el nivel de ruido. Su acabado es en pintura electrostática en colores de línea: blanco, blanco tablaroca o negro mate y los colores especiales están también disponibles.

Características:

- Módulo de ventilación poligonal
- 4 salidas con difusores RFI
- Difusores con ajuste individual
- Deflector interior
- Construcción robusta
- Aislamiento interno opcional

Dimensiones:

- Unidades para manejar flujos de 4000, 5000 y 7500 CFM (para flujos mayores consultar MVP-6)

Materiales y Acabados:

- Módulo fabricado en acero
- Difusores fabricados en aluminio extruido
- Colores de línea: blanco, blanco tablaroca o negro mate
- Colores especiales disponibles

Ninguna parte de este documento podrá ser reproducida o retransmitida de cualquier forma, siendo estas: electrónicas o mecanografiadas; incluyendo fotocopiado, grabado y/o cualquier sistema de alojamiento de información sin previo permiso de INNES AIRE S.A. DE C.V.

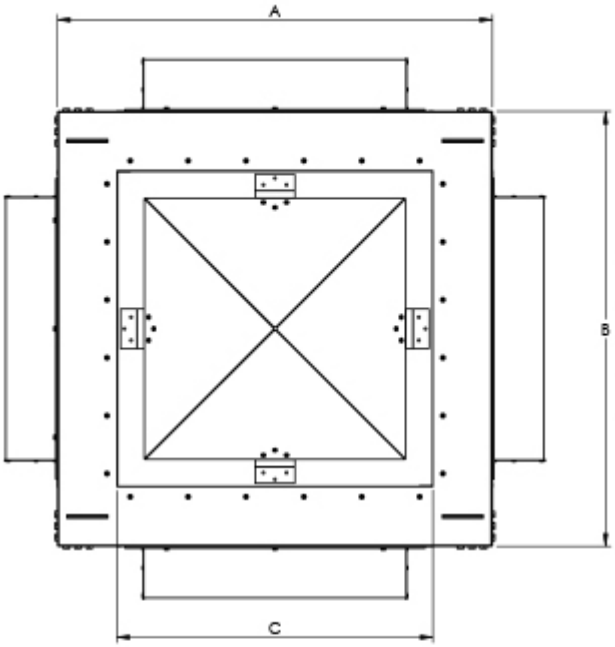

Capacidad CFM	A pulg	B pulg	C pulg	Tamaño RFI
4,000	32 7/8	32 7/8	23 7/8	21"x15"
5,000	32 7/8	32 7/8	23 7/8	21"x15"
7,500	36 7/8	36 7/8	27 7/8	21"x15"

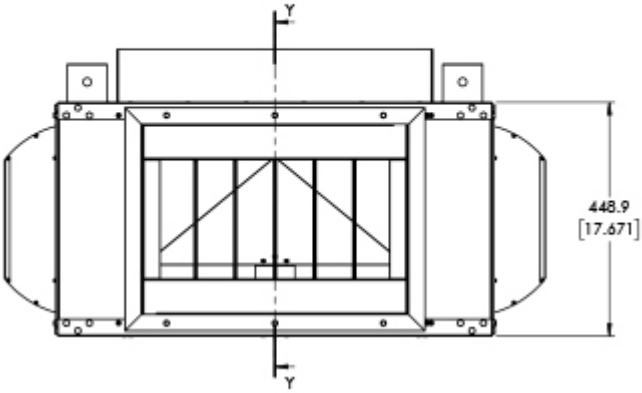

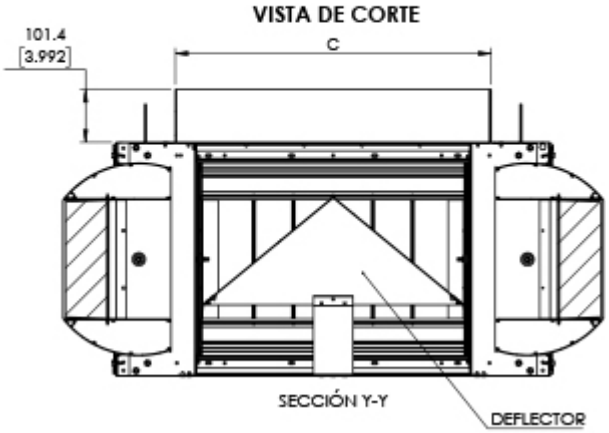

Ninguna parte de este documento podrá ser reproducida o retransmitida de cualquier forma, siendo estas: electrónicas o mecanografiadas; incluyendo fotocopiado, grabado y/o cualquier sistema de alojamiento de información sin previo permiso de INNES AIRE S.A. DE C.V.

Diagrama de Instalación:

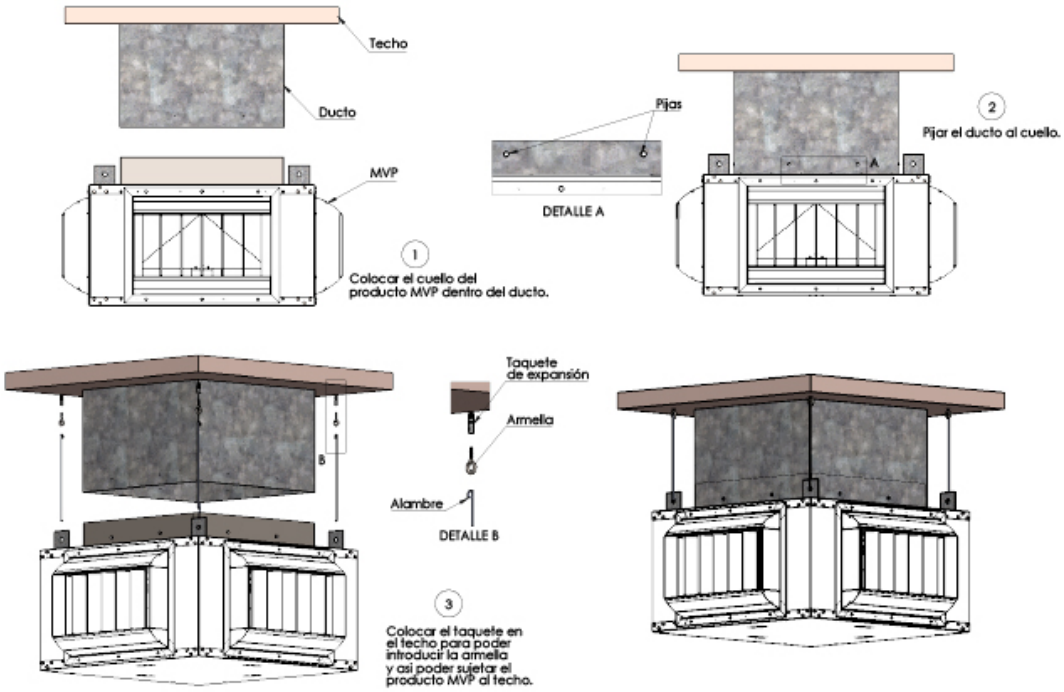

Ninguna parte de este documento podrá ser reproducida o retransmitida de cualquier forma, siendo estas: electrónicas o mecanografiadas; incluyendo fotocopiado, grabado y/o cualquier sistema de alojamiento de información sin previo permiso de INNES AIRE S.A. DE C.V.

Especificación Sugerida:

Los Módulos de Ventilación MVP-4 serán de la marca Innes. Los módulos MVP-4 estarán fabricados en acero con refuerzos interiores y podrán manejar flujos desde 4,000 hasta 7,500 CFM a través de 4 salidas con difusores RFI fabricados en aluminio extruido. El tamaño de las unidades y los difusores se configurará de acuerdo al flujo requerido. La eficiente distribución del aire a través de cada salida se logrará gracias al diseño del deflector interior. Los difusores RFI incorporados, se podrán ajustar 30° hacia arriba o hacia abajo desde su posición central, de igual forma las aletas se podrán ajustar de manera individual. Los módulos de Ventilación MVP-4 podrán solicitarse con o sin aislamiento de 1" para disminuir el nivel de ruido. Su acabado será en pintura electrostática en colores de línea: blanco, blanco tablaroca o negro mate y los colores especiales estarán también disponibles.

» Modelo	» Capacidad CFM	» Control de volumen (opcional)	» Acabado
Largo Alcance *MVP-4*	Ver tabla en plano de dimensiones	•NO •SI	(B) Blanco (T) Blanco tablaroca (N) Negro (A) Color aluminio (E) Color especial

Ninguna parte de este documento podrá ser reproducida o retransmitida de cualquier forma, siendo estas: electrónicas o mecanografiadas; incluyendo fotocopiado, grabado y/o cualquier sistema de alojamiento de información sin previo permiso de INNES AIRE S.A. DE C.V.